版本	A

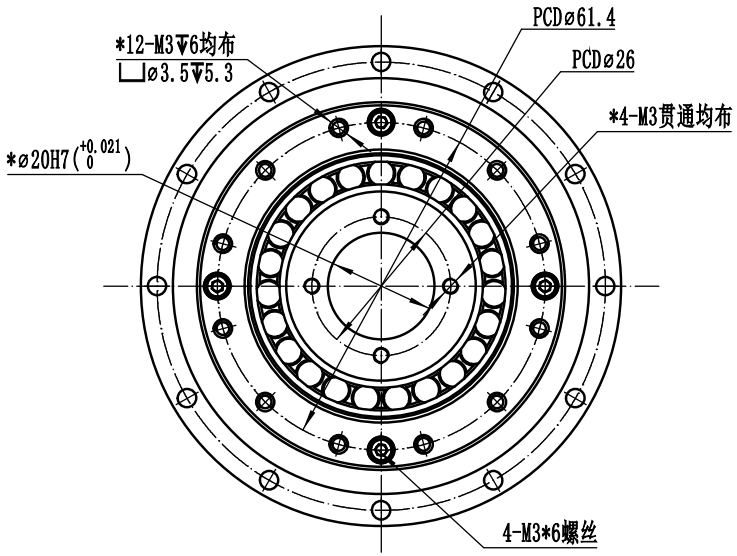

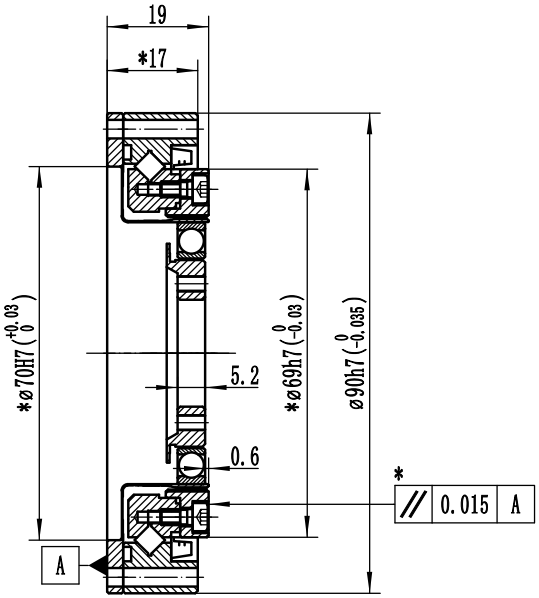

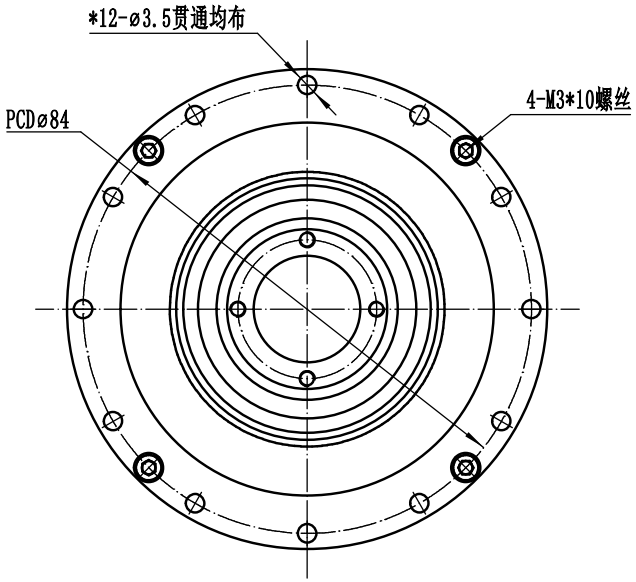

技术要求

1、装配前检查谐波轴承与交叉滚子轴承是否转动灵活，装配时涂抹22g的SK-1A润滑脂；
2、柔轮应转动旋入刚轮的齿槽内，特别应该注意的是柔轮旋入齿槽内要对中，要保证在旋转过程中转动是否灵活，不能允许有任何微小的异物入内。
3、检查输出轴,不许有轴向窜动，输入轴的轴向窜动一般为0.2-0.5mm，检查传动轴是否转动灵活；
4、装配后根据谐波轴承与椭圆凸轮之间的间隙大小加装合适厚度的垫片,保证消除间隙；
5、检测谐波减速器的起动力矩是否符合规定值的要求；
6、M4螺钉的装配拧紧力矩5.4Nm，M3螺钉的装配拧紧力矩1.8Nm；
7、谐波减速器运行时无异常的振动、噪声、额定转速下分贝≤60

基本参数 (Basic parameters)	
减速比(Ratio)	100
额定输出转矩(Rated output torque)	28Nm
额定输入转速(Rated input speed)	2000r/min
启动停止容许最大转矩(Start stop allowable maximu torque)	57Nm
平均负载转矩容许最大值(Allowable maximum value of average load torque)	34Nm
瞬间容许最大转矩(Lnstaneous allowable maximum torque)	95Nm
容许最高转速(Allowable maximum speed)	6000r/min
背隙(Baccklash)	≤15arcsec
噪音值(Noise)	≤60dB
匹配电机功率(Matched motor power)	200Wor400W

未注公差												
0.5-3	±0.1								总装图		WANSHSIN® 萬鑫精工	
3-6	±0.1											
6-30	±0.2	标记	处数	分区	更改文件号	签名	年、月、日		视角		谐波减速机	
30-120	±0.3	设计			标准化				阶段标记	重量	比例	WSHD20-100-I
120-400	±0.5	校对			批准				S		1:1	
谐波减速器		审核							共 1 张	第 1 张		1160010112
		工艺										
废止原因												